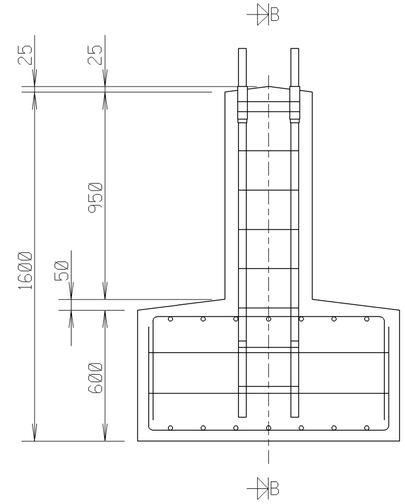

SNIT A-A
1:20

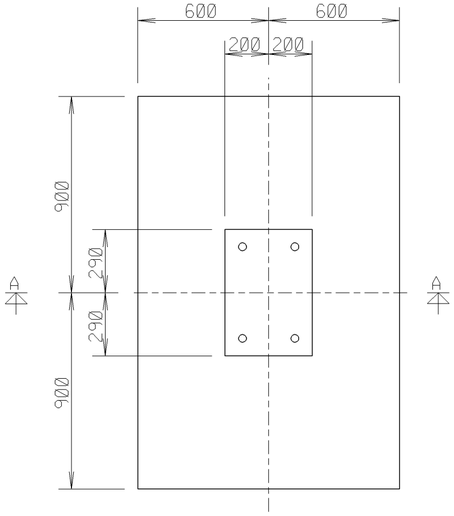

PLAN
1:20

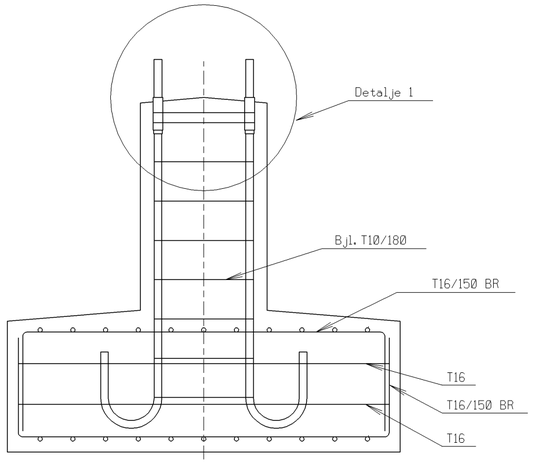

SNIT B-B
1:20

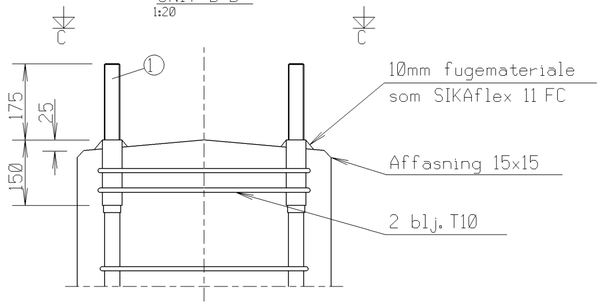

Detalje 1
1:10

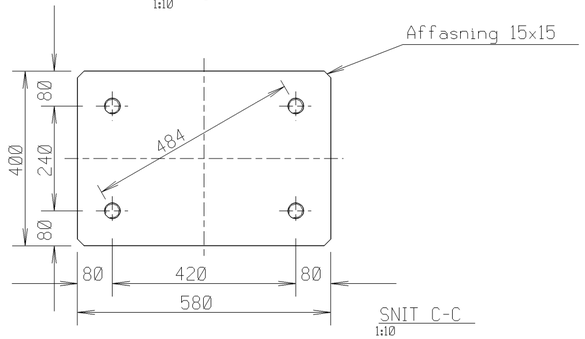

SNIT C-C
1:10

NOTE:

Alle ubenævnte mål er i mm.

Vægt af fundament 3860 kg

Beton - og armeringsarbejde er beskrevet i
SAB pæle og AAB beton

Stk	Emne	Pos	Matr.	Tegning nr.
4	Indstøbningsdel	1		FN 0061.9062.0

Udgave	Beskrivelse

banestyrelsen

Verificeret

Afløser

Godkendt af Banestyrelsen
Vagn Eriksen

Adresse
Banestyrelsen
Pakhusvej 10
2100 København Ø

Projektering
Atkins Danmark
Pilestræde 58
1112 København K

Filnavn:
S:\CAD\plot_hk\sab1a\fn0002_0001_0.dwg

Projekt:
SAB_Typetegninger

Tegningsnavn

BÆRENDE KONSTRUKTIONER
SPECIALFUNDAMENT
PLADEFUNDAMENT, TYPE B10

Tegning:	1. udgave Dato og initialer	Seneste udgave Dato og initialer	Mål 1:10/1:20
Konstrueret	sli		Enhed
Kontrolleret	01.03.2002 lla		
Godkendt	01.03.2002 vpe		

© Copyright Banestyrelsen

Sprog

Udgave
01.00 01.03.2002

Tegningsnr.
FN 00 02.0001.0

Side/af sider
1 (1)